Produktdatenblatt

Alpha-Direct Regler Analog

Art. Nr. 482 20 xxx

Regelungs-technik

Alpha-Direct Regler Analog 24 V / 230 V

Der Alpha Direct Regler analog ist ein hochwertiger Raumtemperaturregler, zur Erfassung und Regelung der gewünschten Raumtemperatur, für maximales Nutzerkomfortempfinden. Dieser Regler ist für die Betriebsspannungen 24 V und 230 V erhältlich. Bereits mit direkt angeschlossenen Stellantrieben ist eine einfache Einzelraumregelung möglich. In Verbindung mit der Anschlusseinheit Alpha Direct ist ein perfekt abgestimmtes Gesamtsystem zur Flächentemperierung realisierbar.

System - Vorteile

- hochwertiges modernes Design
- nutzerfreundliche, intuitive Bedienung
- einfache Montage
- hohe Funktionssicherheit
- mit zeitgesteuertem Absenkeingang
- 1/4 Grad Softrastung
- Sollwertkalibrierung
- Frostschutzfunktion
- einfache, intuitive Installation
- Wandmontage / Montage auf Unterputzdose

Technische Daten			
		24 V-Variante	230 V-Variante
Betriebsart		Heizen	Heizen
Betriebsspannung		24 V + 20%	230V + 10% 50 Hz
Spannungsversorgung		über Basis / Trafo	über basis Netzanschluss
Leistungsaufnahme im Leerlauf		<0,3 W	
Schaltglied		Triac	Relais
Schaltleistung		1 A ohmsche Last	1,8 A ohmsche Last 200 VA induktiv
Absicherung		T1A	T2AH
max. Anzahl anschließbare Stellantriebe		5 (max. 3 W/Stellantrieb)	10 (max. 3 W/Stellantrieb)
Nennstrom ohne Antriebe		≤20 mA	≤2 mA
max. Zulässige Stromaufnahme angeschlossene Antriebe		1 A	1,8 A
wirksinn Anschließbarer Stellantriebe		NC	
soll-Temperatureinstellbereich		10 bis 28 °C	
Auflösung soll-Temperaturvorgabe		0,25 °C	
Ist-Temperatur-Erfassung (Int-Sensor)		0 bis 40 °C	
Messgenauigkeit interner NTC		± 0,5 K	
Sollwertkalibrierung		± 2 K	
Absenkeingang		ja	
Absenktemperatur		4K	
Frostschutztemperatur		6 °C	
zulässige Lagertemperatur		- 25 bis 75 °C	
zulässige Umgebungsfeuchtigkeit		80% nicht kondensierend	
Temperatur Kugeldruckprüfung		550 °C	
Montageart		Wandmontage Aufputz	
Anschlussleitung		NYM-J 5 x 1,5 mm²	NYM-J 5 x 1,5 mm²
Anschlussklemmen	analog	5 Schraubklemmen - 0,22mm bis 1,5 mm	
Schutzklasse		III	II
Schutzgrad		IP 20	
Bemessungsstosspannung		1500 V	
Verschmutzungsgrad		2	
Wirkungsweise		Typ 1	Typ 1,C
Material		PC + ABS	
Oberflächenstruktur		erodiert	
Farbe	Sollwert-steller	Signalweiß (RAL 9003)	
	Gehäuse	Signalweiß (RAL 9003)	
Gewicht		90g	
Abmessungen (B x H x T)		86 x 86 x 29 mm	

Elektrischer Anschluss

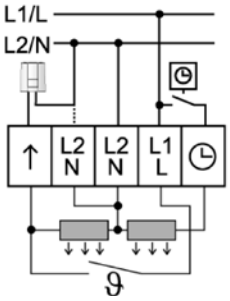

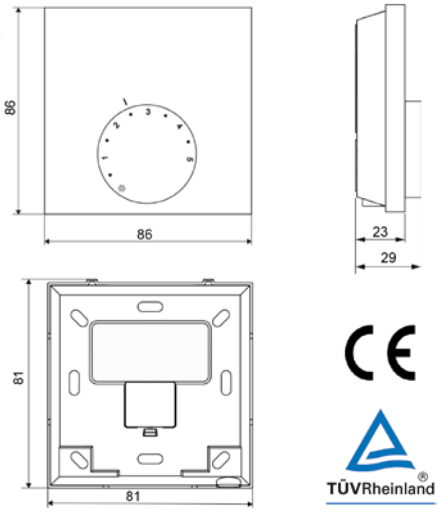

Art.-Nr.	Art.-Bezeichnung		VPE	Einheit
482 20 024	Alpha-Direct Regler analog	24 Volt	1	Stk.
482 20 230	Alpha-Direct Regler analog	230 Volt	1	Stk.